ファミリーマートカップ第32回全日本ﾊﾞﾚｰﾎﾞｰﾙ愛媛県大会（男子大会）

☆　日時・・・平成24年6月16日（土）　9:00 開会式　　丹原体育館
　＊開会式終了後、5～7のチームは西条西部体育館に移動する

丹原体育館　　運営責任者（近藤　英文）　会場審判長（渡辺　昭夫）
西条西部体育館　　運営責任者（野島　新吾）　会場審判長（高橋　忠司）
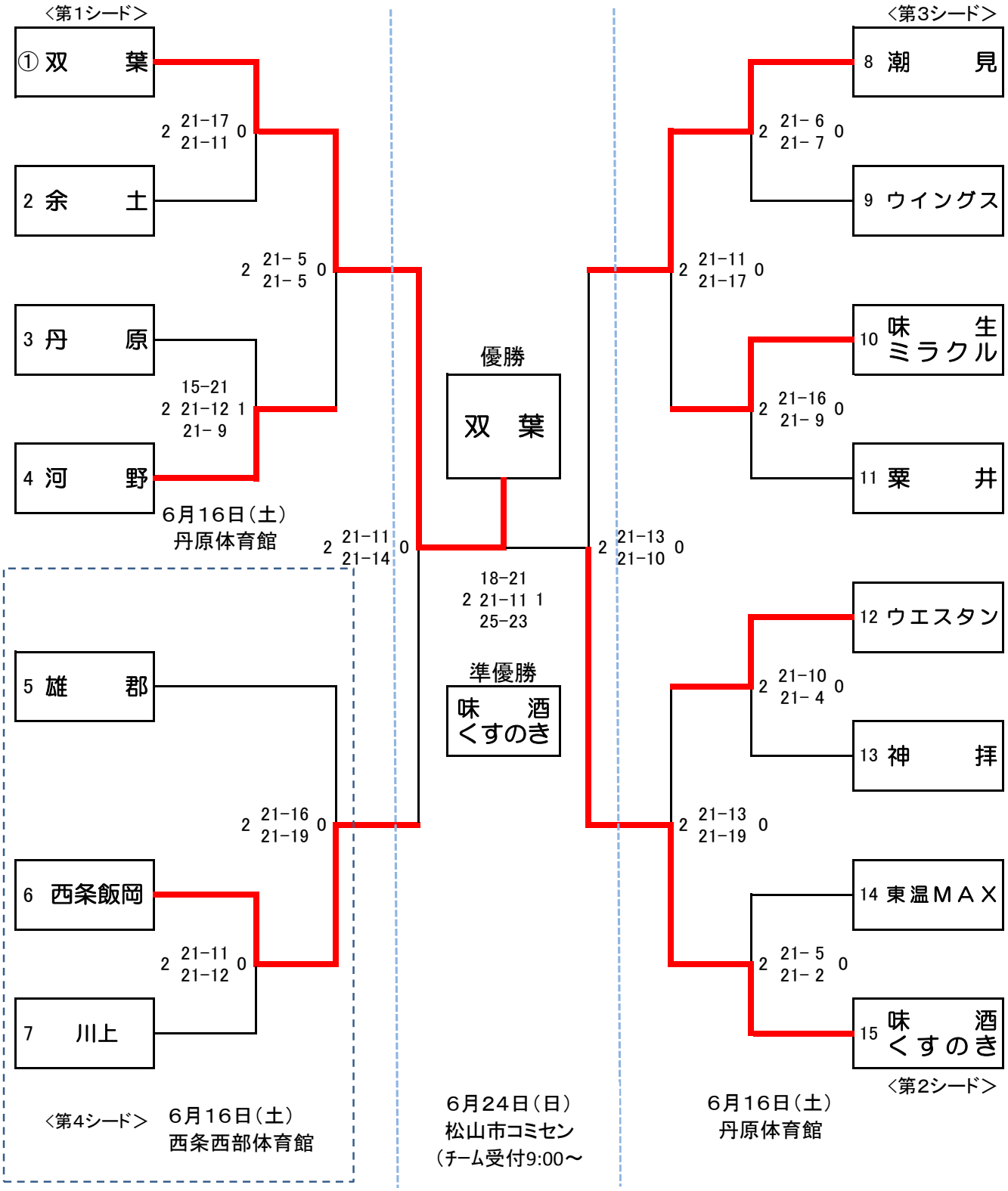
☆　日時・・・平成24年6月24日（日）　松山市総合コミュニティセンター体育館
　　会場責任者（相原　竜也）　会場審判長（八木　毅）