愛媛スポーツレクリエーション祭2013（男子の部）

☆　日時・・・11月3日（日）　　9:00開場　9:20監督会議及び帯同審判員打ち合わせ
9:30開会式　9：50 第1試合開始予定

陶街道ゆとり公園体育館　　運営責任者（河野　克広）　会場審判長（渡辺　昭夫）

＊中予の参加チームは8：00より各チーム1名必ず出席し、会場準備を行うこと。
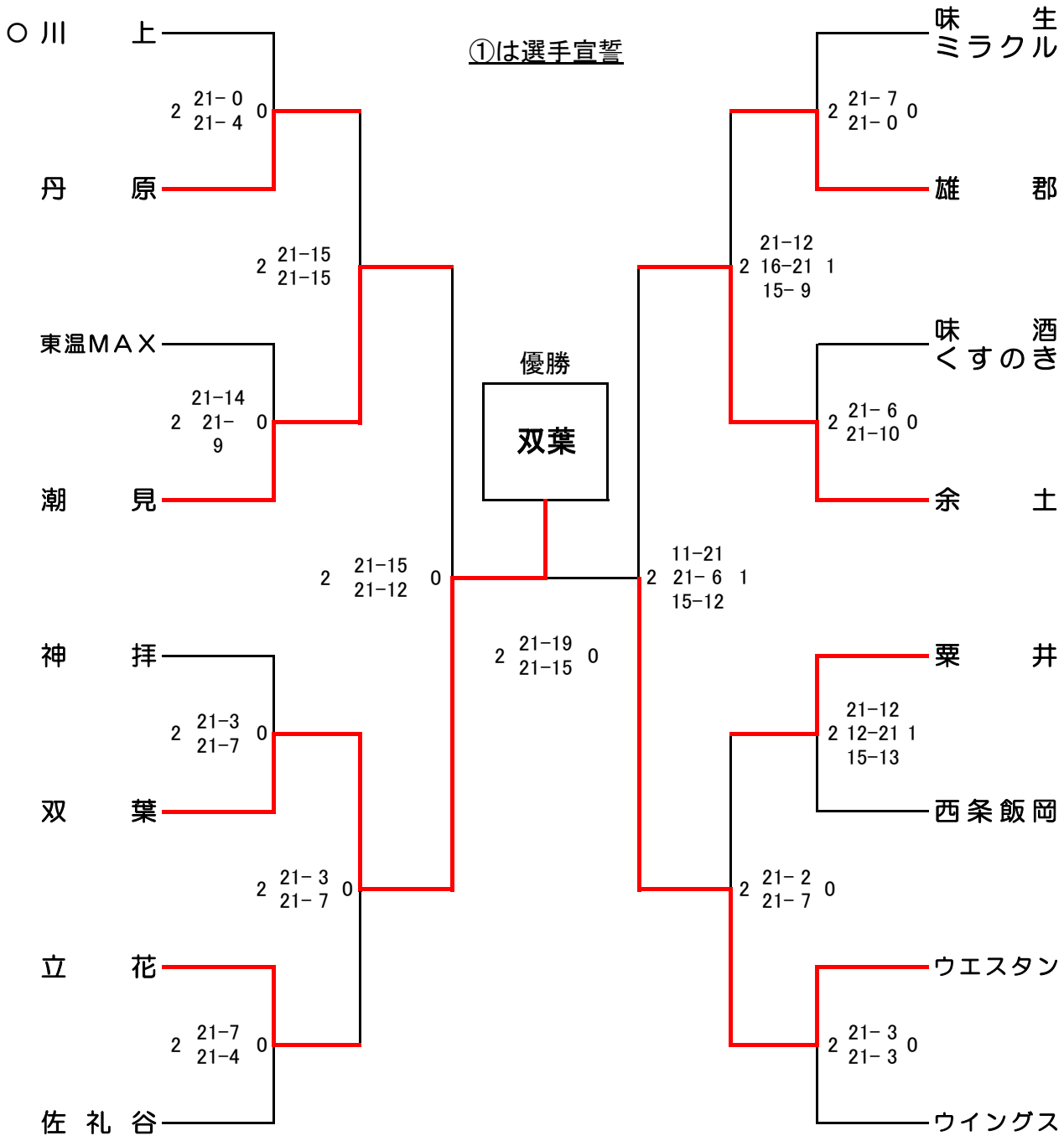
①は選手宣誓