愛媛スポーツ・レクリエーション祭2018小学生バレーボール大会

○日時 ・・・ 平成30年10月28日（日）　9：00開場　9：40監督会議及び帯同審判員打合せ
9：50開会式　10：00第1試合開始予定

○会場 ・・・ 姫山小学校　（A・Bコート）A会場　☆運営責任者（森田　治　）　☆会場審判長（乗松　治　）
しもなだ体育館（C・Dコート）B会場　☆運営責任者（宮下　勝夫）　☆会場審判長（鵜久森　剛）
小松体育館　（E・Fコート）C会場　☆運営責任者（岩瀬　昭雄）　☆会場審判長（石川　悟　）

○日時 ・・・ 平成30年11月　4日（日）　8：50開場　9：20監督会議及び帯同審判員打合せ
9：30第1試合開始予定

○会場 ・・・ 県総合運動公園体育館
メインアリーナ（A～Bコート）　☆運営責任者（森田　治　）　☆会場審判長（岩本　健志）
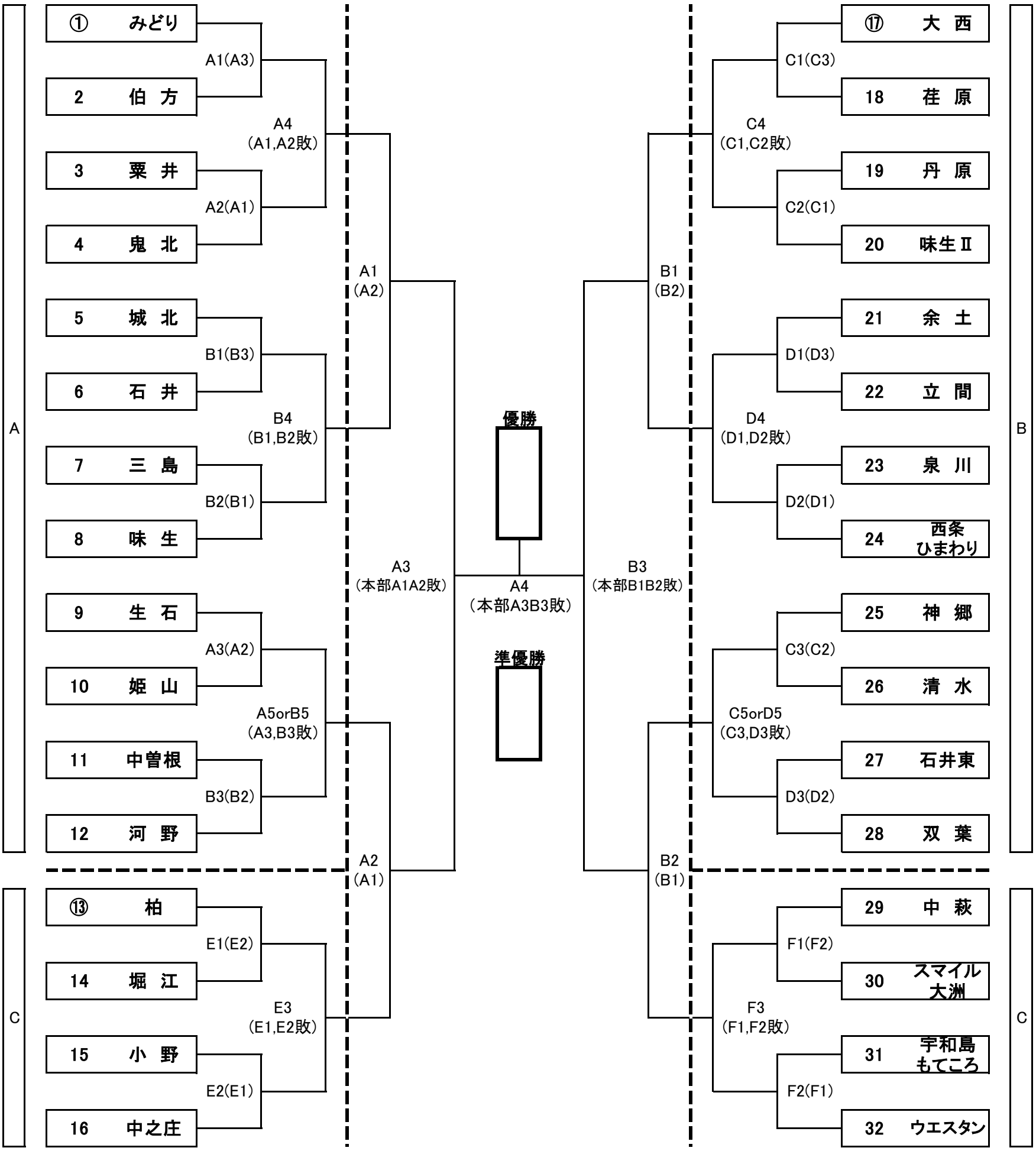
女子　※　○は選手宣誓